Предохранительный термостат
P310

Описание

Термостат безопасности для системы «Теплый пол» работающих от котла.
Блокирует работу насоса при достижении 50°C.

Свойства

Корпус:	Латунь
Электрическое положение:	Норм. Закрыт
Дифференциал:	10 / 15K
Погрешность срабатывания:	+/- 5K
Электрические характеристики:	10 (1) A / 230Vac
Макс. темп. окружающей среды:	+100°C
Количество циклов:	100.000
Число циклов/мин:	Макс 5
Быстрое открытие контакта	
Скорость изменения темп.:	1÷2 K/мин
Макс крутящий момент затяжки:	40Nm
Подключения:	faston Нар. 6,3 x 0,8 и заземление
Степень защиты:	IP67
Максимальное давление:	80 бар
Вес:	~50гр.
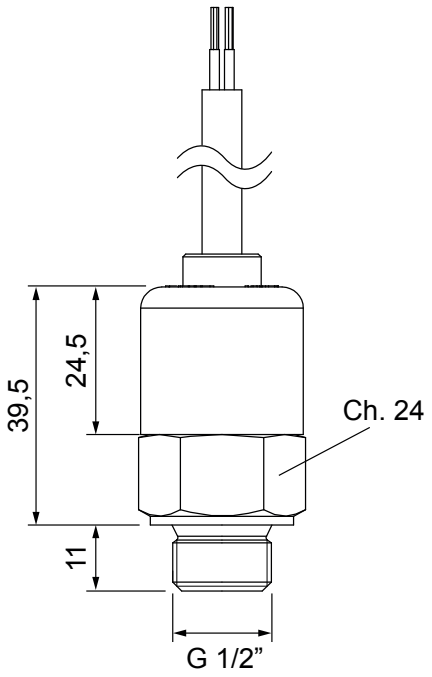
Размеры