Арт. 974 Кутовий терморегулювальний вентиль з ручним і термостатичним управлінням

ФУНКЦІЯ

Кутовий терморегулювальний вентиль призначений для регулювання теплового режиму опалювального приладу шляхом зміни кількості теплоносія від нуля до величини, яка визначена даним Настроювальна вентилем. Такий принцип регулювання дозволяє виробляти плавне регулювання і знижувати шуми, що виникають в системі опалення при русі теплоносія.

Для цього вентиля можлива установка термостатичної головки або сервоприводу електротермічного з різьбленням 28x1,5. Вентиль оснащений запатентованим патрубком «антіпротечка».

Вентиль ICMA виконаний з високоякісного матеріалу, корпус вентиля виконаний з високоякісної горячештампованной латуні, зовнішнє покриття - нікелювання.

Ручка вентиля виконана з ударостійкого полістиролу. Розміри підключення випускаються вентилів: 3/8 - 1/2 - 3/4 ". Максимальна температура використання - T = 110 ° C.

ПРОДУКЦІЯ

Арт.974	*Размер*
82974AC06	G3/8” Внутрішня різьба
82974AD06	G1/2” Внутрішня різьба
82974AE06	G3/4” Внутрішня різьба (без патрубка «антіпротечка»)

ТЕХНІЧНІ ХАРАКТЕРИСТИКИ

Корпус:	Латунь CW617N – UNI EN 12165
Шток:	Латунь CW614N – UNI EN 12164
Патрубок:	Латунь CW614N – UNI EN 12164
Гайка:	Латунь CW614N – UNI EN 12164
Прокладки:	EPDM
Застосування:	Система опалення
Максимальний робочий тиск:	10 Bar

Габаритні розміри

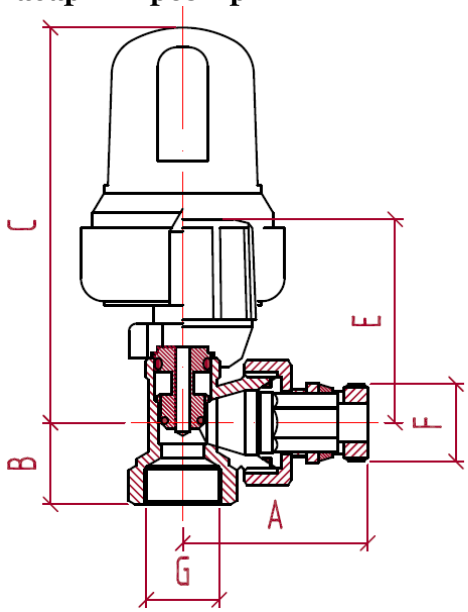

Код	A	B	C	D	E	F	G
82974AC06	53,5	23	104	52,5	54	3/8"	3/8"
82974AD06	55	23	104	52,5	54	1/2"	1/2"
82974AE06	57	25	104	52,5	54	3/4"	3/4"
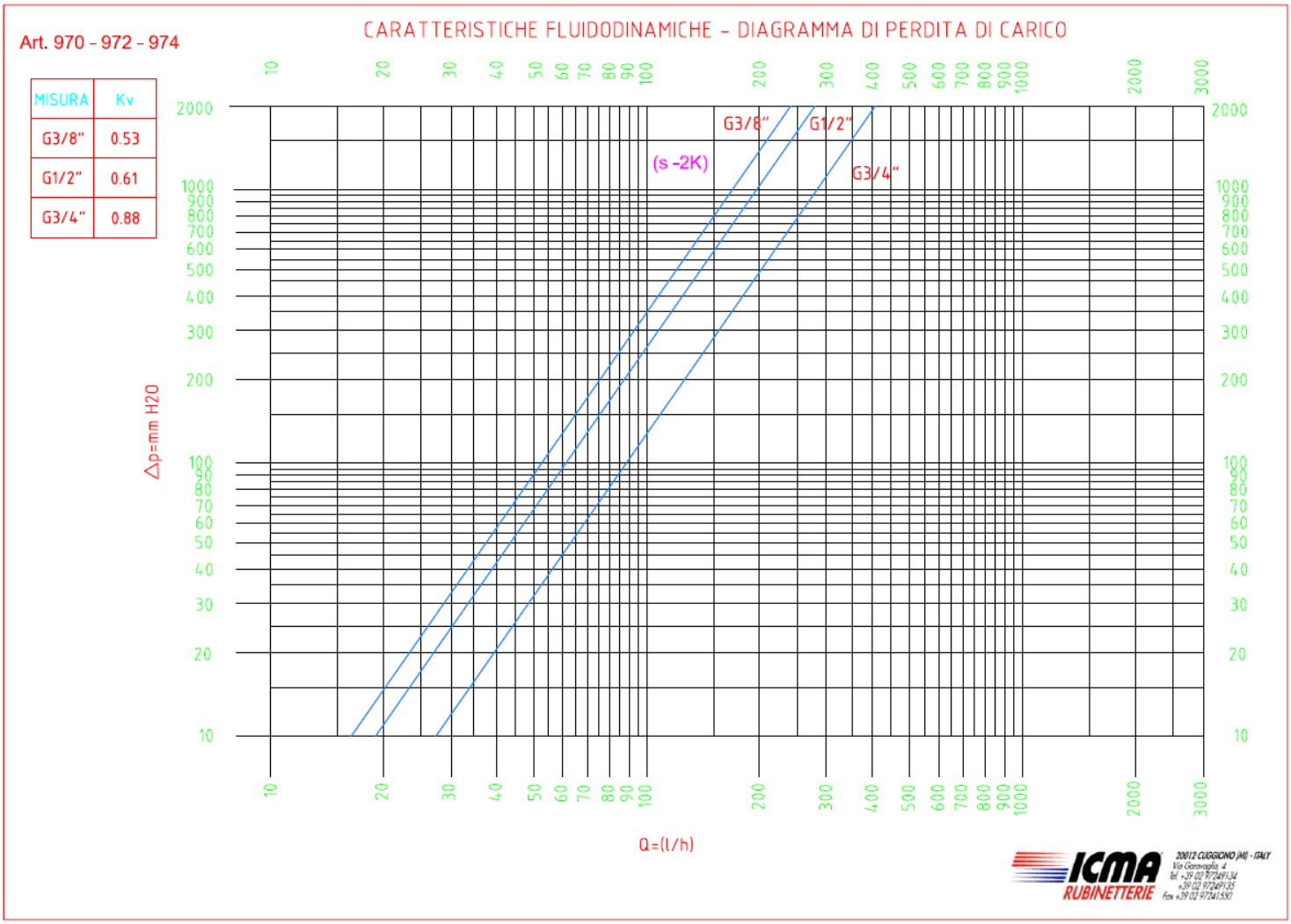
Технічна характеристика