S170 - КОМПЛЕКТ ПОДКЛЮЧЕНИЯ СОЛНЕЧНЫХ БАТАРЕЙ К КОТЛУ С ТЕПЛОВОЙ ИНТЕГРАЦИЕЙ

ФУНКЦИЯ

Комплект для подключения S170 - это решение для автоматического управления тепловой энергией, содержащейся в солнечной системе при распределении горячей воды в системе ГВС, с контролем температуры.
Комплект управляет подачей горячей воды заданной температуры, включает котел, если температура воды, поступающая из системы ниже, той, что поступает из расширительного бака гелиосистемы.

АССОРТИМЕНТ

Код	Размер
93S170AE06	G ¾” Нар.

ТЕХНИЧЕСКИЕ ХАРАКТЕРИСТИКИ

Корпус: Латунь EN12165 – CW617N, никелированная
Пружина: Нержавеющая сталь
Элементы уплотнения: Пероксидный EPDM (устойчив к высокой температуре)
Максимальное рабочее давление: 10 бар (статическое), 5 бар (динамическое)
Диапазон регулирования температуры: 30-60°C
Заводская настройка: 38±2 °C
Максимальная температура на входе: 110°C
Макс соотношение между давлениями на входе: 2:1 бар
Подключения: 3/4” Нар.
Уплотнение патрубков: Волокно высокой термостойкости

Настройка разделителя: 45°C±2 °C
Максимальное рабочее давление: 10 бар

ОБРАТНЫЕ КЛАПАНЫ
Корпус: Латунь CW 614 N UNI EN 12164
Уплотнительное кольцо: Пероксидный EPDM (устойчив к высокой температуре)
Пружина: Нержавеющая сталь

РАЗМЕРЫ

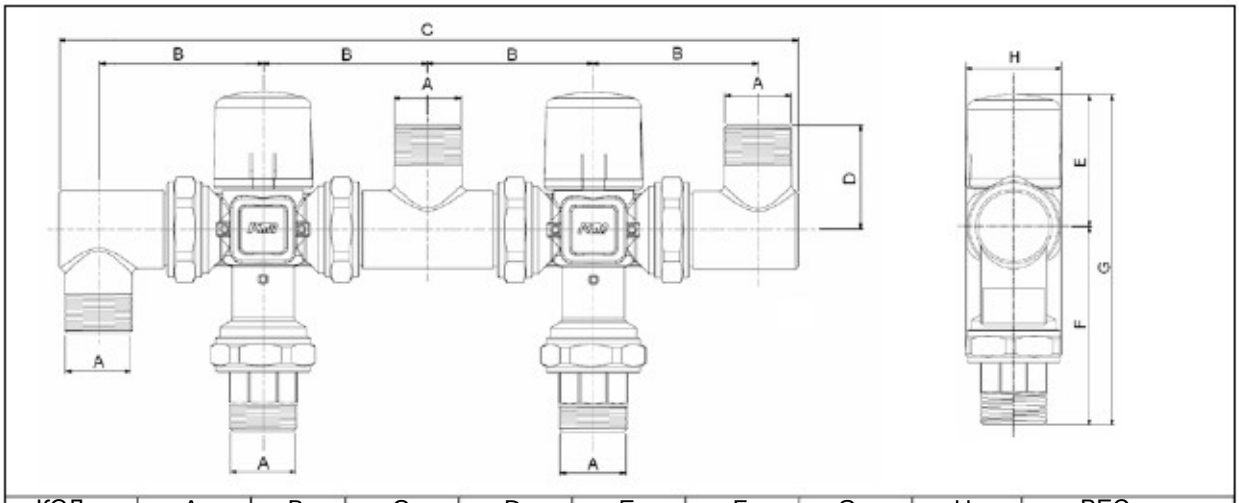

КОД	A	B	C	D	E	F	G	H	ВЕС, кг.
S170	G ¾”	63.5	285	40	53	80	132	38	1.6

ВНИМАНИЕ!: ДО ПУСКА СИСТЕМЫ, ЗАТЯНИТЕ ВСЕ ФИТИНГИ.

ICMA S.p.a. via Garavaglia, 4 20012 Cuggiono (MI) – ITALIA
Tel. +39 02 97249134 / +39 02 97249135 Fax +39 02 97241550
www.icmaspa.it e-mail: sales@icmaspa.it

СХЕМА РАБОТЫ

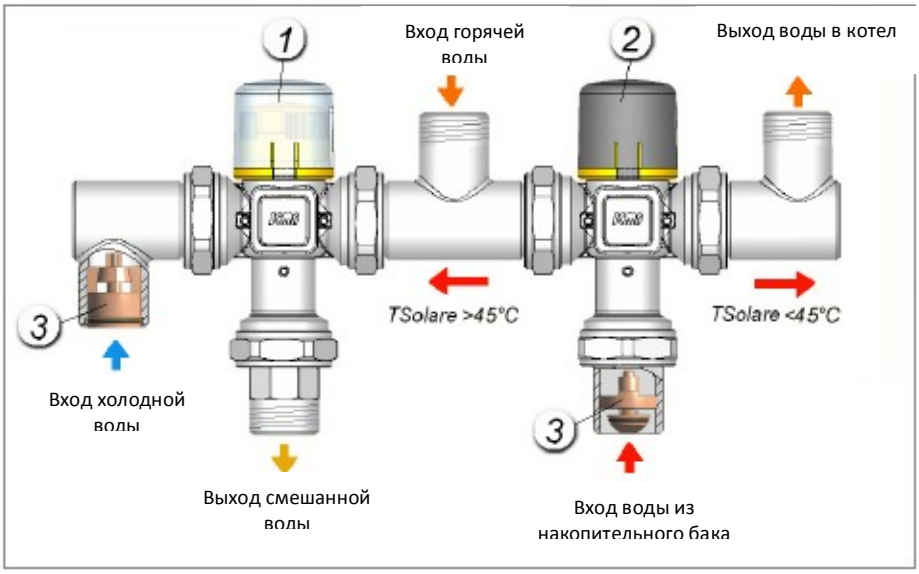

Гидравлическая схема

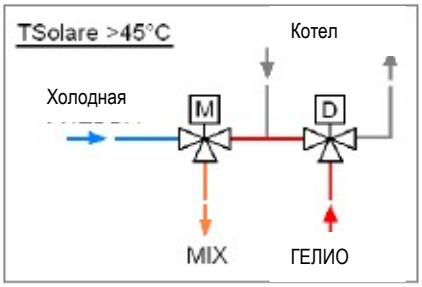

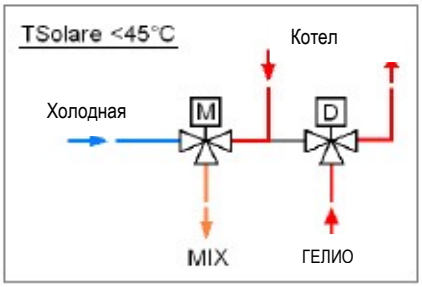

1) Термостатический смеситель
2) Ответвлитель
3) Обратный клапан

ОБРАТНЫЕ КЛАПАНЫ

Для того чтобы избежать нежелательного возврата жидкости в систему со смесителями, следует установить обратные клапаны. Комплект S170 включает встроенный обратный клапан на входе горячей и холодной воды (см. схему выше, часть 3).

УСТАНОВКА

Перед вводом в эксплуатацию смесителя, убедитесь, что трубы очищены, чтобы избежать поломки устройства. Желательно установить фильтры на входе в сеть водоснабжения.

ВВОД В ЭКСПЛУАТАЦИЮ

Ввод в эксплуатацию смесителя, учитывая особенности использования, должно выполняться только квалифицированным персоналом, и в соответствии с действующими нормами, при помощи соответствующих средств измерения температуры.

КОНСТРУКТИВНЫЕ ОСОБЕННОСТИ

Дизайн продукта позволяет подключиться в диапазоне 360°, благодаря наличию поворотных соединений, чтобы лучше адаптироваться к разнообразным требованиям системы, как показано на рисунке сбоку.
все компоненты арт. S170 изготовлены из материалов подвергнутых термическому стрессу, чтобы избежать деформации из-за излишка тепла, которые влияют на работу. Кроме того, все использованные материалы гарантируют безопасность питьевой воды.

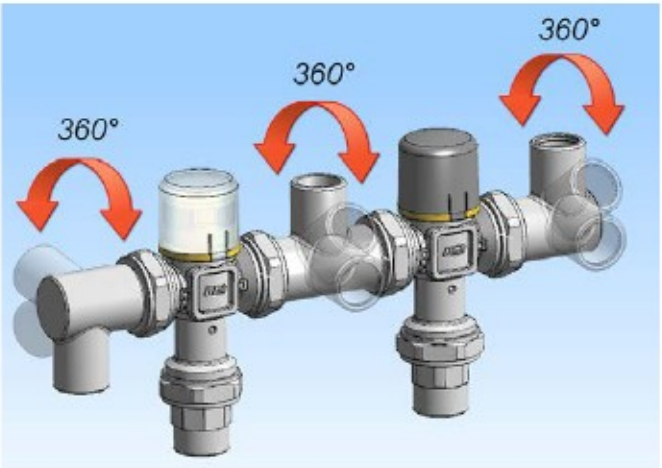

ICMA S.p.a. via Garavaglia, 4 20012 Cuggiono (MI) – ITALIA
Tel. +39 02 97249134 / +39 02 97249135 Fax +39 02 97241550
www.icmaspa.it e-mail: sales@icmaspa.it

ПРИНЦИП ДЕЙСТВИЯ

Клапан - ответвлитель находится в начале комплекта, и получает горячую воду из накопительного бака гелиосистемы.
В зависимости от настроенной температуры, клапан в автоматическом режиме отводит воду между контуром потребителя и котла.
Клапан модулирует расход таким образом, чтобы лучше использовать энергию, содержащуюся в накопительном баке и свести к минимуму время включения котла.
На выходе из комплекта помещен термостатический смеситель с противоожоговой системой, который направляет воду с потребителю, при этом контролируя и ограничивая температуру.

ПРОТИВООЖОГОВОЕ УСТРОЙСТВО

В системе производства горячей воды аккумуляторного типа (бойлер и пр.), с целью предотвращения заражением опасной инфекцией Легионелла вызывающая «болезнь легионеров» необходимо поддерживать температуру воды на уровне не ниже 60 °C, для того чтобы полностью предотвратить рост бактерий которые провоцируют данное заболевание.
Вода при 60 °C не может применяться, так как является слишком горячей для прямого потребления, и может вызвать ожоги. Для обеспечения надлежащей безопасности рекомендована установка термостатического смесителя, который сможет поддерживать на постоянном уровне заданной температурный режим, даже при возникновении колебаний температуры и давления воды на входе.
График, приведённый справа, показывает степень ожогов в зависимости от температуры воды и времени контакта с горячей водой. Во избежание ожогов, термосмеситель перекрывает подачу горячей воды в случае отключения холодной воды.

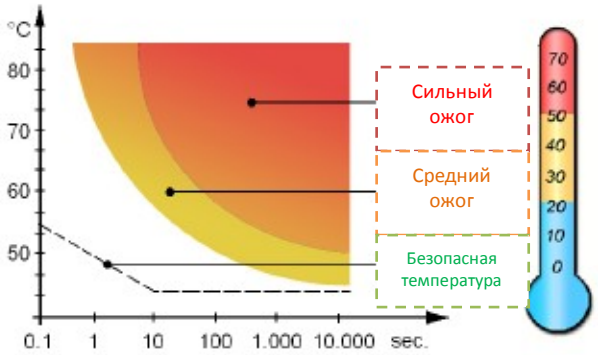

РЕГУЛИРОВКА ТЕМПЕРАТУРЫ

Температура устанавливается при помощи градуированной ручки смесителя.

Условия:
T горячая: 68°C
T холодная: 13°C
Давление на входе: 3+3 уравновешенные

Диапазон регулировки

Положение	1	2	3	4	5	6
°C	30	35	40	45	50	60

БЕЗОПАСНОСТЬ

Для поддержания в хорошем состоянии внутренние компоненты смесителя, во время его очистки необходимо применять чистящие средства, не содержащие растворители.
До начала работ, во избежание поломок системы из-за некорректного использования устройства, внимательно прочтите и соблюдайте инструкцию по монтажу и запуску в работу.
Напоминаем, что право на гарантийное обслуживание прекращается в тот момент, когда устройство подвергалось техническому изменению без согласования с заводом-изготовителем.
Соблюдайте правила безопасности во время монтажа и обслуживания смесителя.
В случае возникновения вопросов касающихся работы смесителя или изменения параметров его работы, пожалуйста, обратитесь к квалифицированный персоналу.

ICMA S.p.a. via Garavaglia, 4 20012 Cuggiono (MI) – ITALIA
Tel. +39 02 97249134 / +39 02 97249135 Fax +39 02 97241550
www.icmaspa.it e-mail: sales@icmaspa.it

СХЕМА ПРИМЕНЕНИЯ

ГЕЛИОСИСТЕМА С КОМПЛЕКТОМ АРТ. S170 KIT В НАТУРАЛЬНЫХ УСЛОВИЯХ

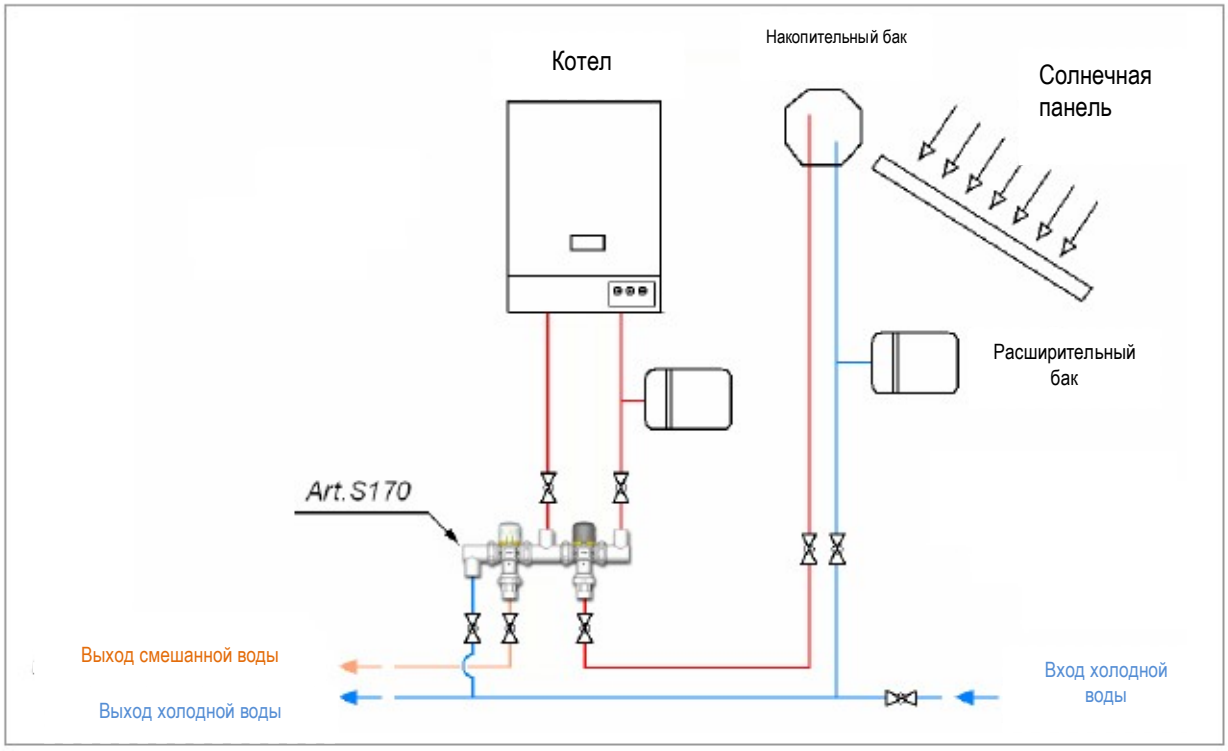

ГЕЛИОСИСТЕМА С НАСОСНОЙ ГРУППОЙ И КОМПЛЕКТОМ АРТ. S170

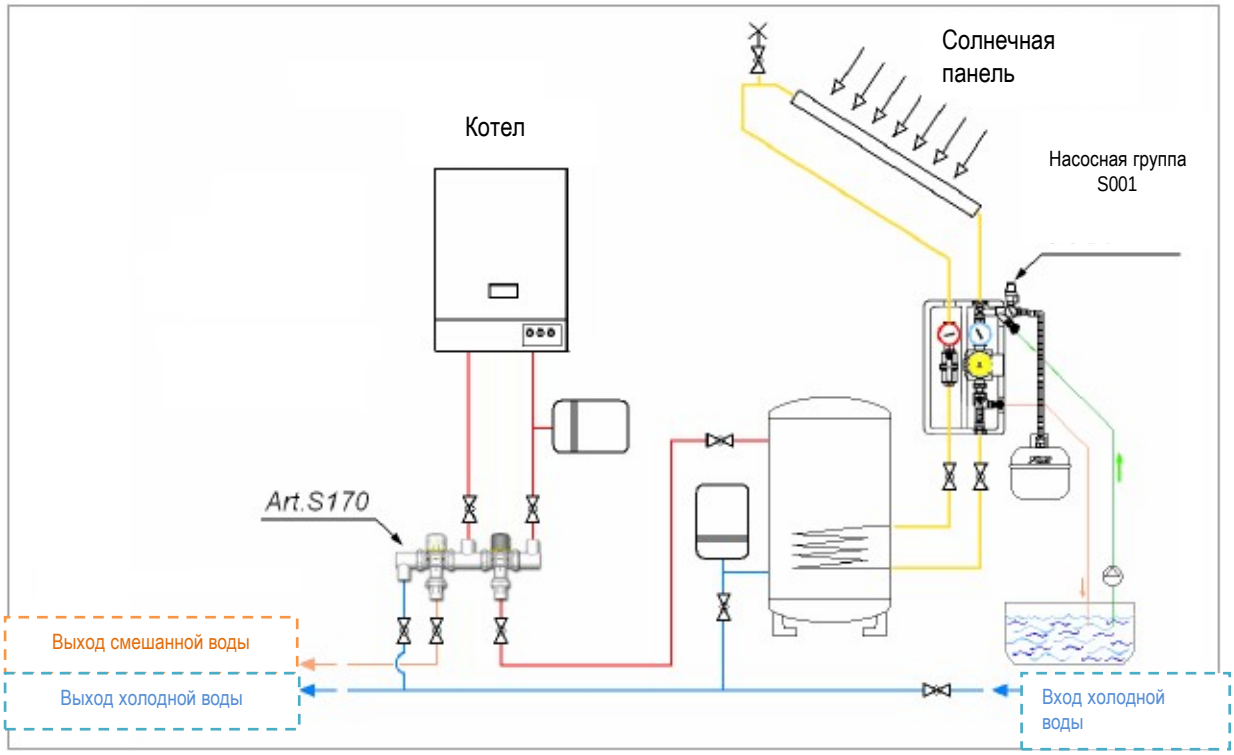
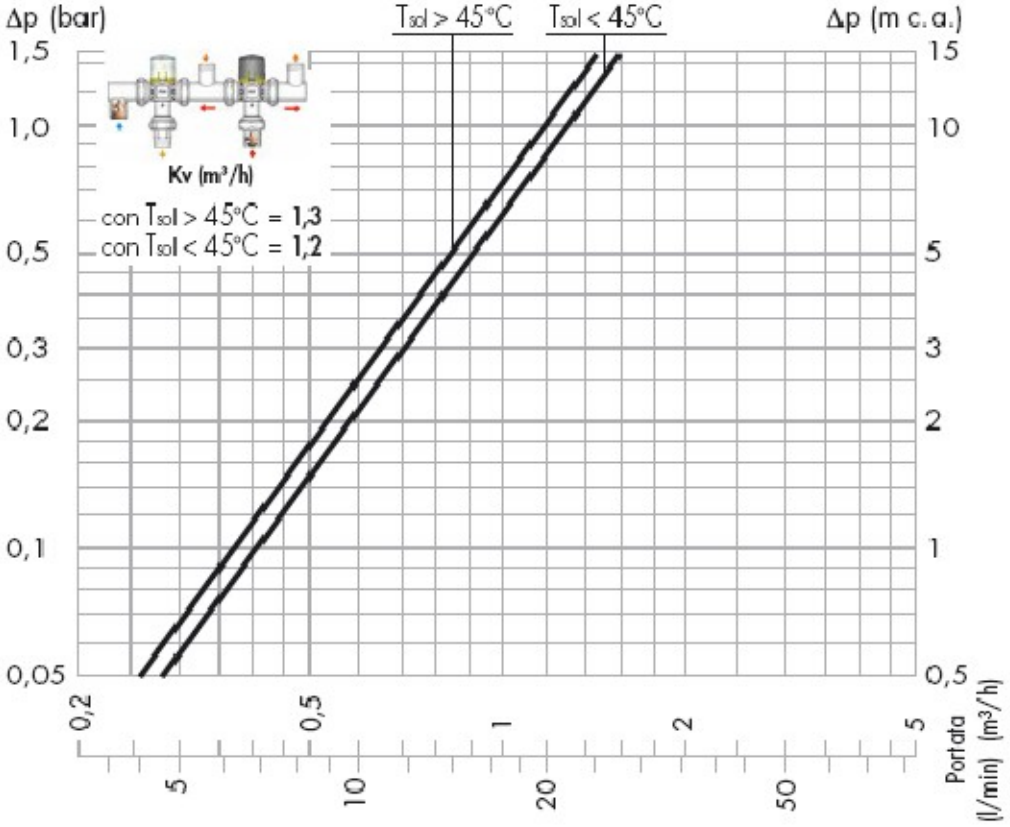
ПОТЕРЯ НАГРУЗКИ