ОДНОТРУБНЫЙ ВЕНТИЛЬ

Арт. 856

ТЕХПАСПОРТ03/2018 - РУС

Описание

Ручные вентили 856 имеют возможность переключения, и могут устанавливаться в однотрубной системе.
Данные вентили предназначены только для нижнего подключения, который предназначается для входа и выхода теплоносителя.

Конструктивные особенности

Корпус:	Латунь CW617N UNI EN 12165
Блокировочное кольцо:	Латунь CW614N UNI EN 12164
Затвор:	Латунь CW614N UNI EN 12164
Шток:	Латунь CW614N UNI EN 12164
Стопорное кольцо	Фосфор бронзовый
Направляющая затвора:	Ацеталь CV 25%
Ручка:	ABS белый
Винт:	Сталь
Американка:	Латунь CW617N UNI EN 12165
Патрубок:	Латунь CW617N UNI EN 12165
Датчик (в сборе):	Разное. См.техпаспорт арт. 856-891
Прокладки:	EPDM пероксидный

Технические характеристики

Рабочие среды:	Вода. Раствор гликоля.
Макс. процентное содержание гликоля:	30%
Максимальное рабочее давление:	10 bar
Макс. дифференциальное давление:	1 bar
Максимальная рабочая температура:	100°C
Макс. расход радиатора:	60%

Размеры

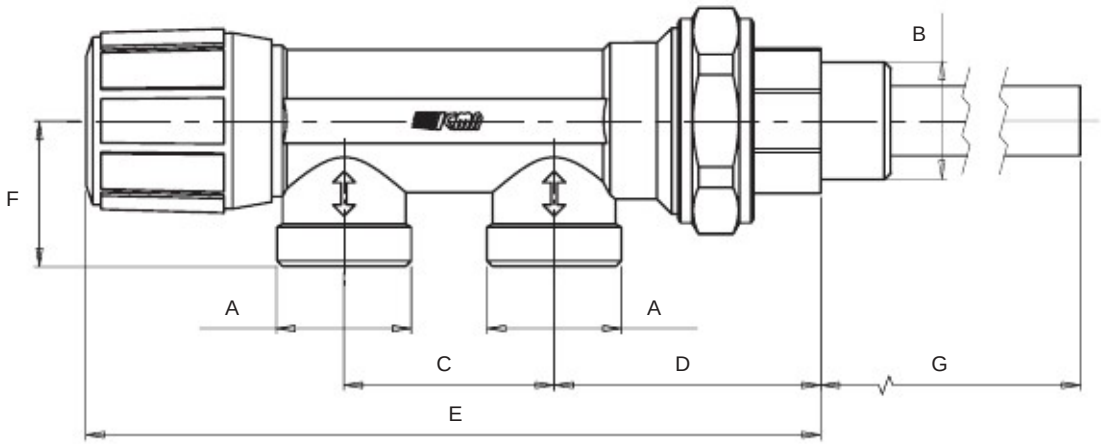

СЕРИЯ	КОД	A	B	C	D	E	F	G
856	81856AD06	24X1,5	1/2”RH	37,5	47,5	131	26	376
856	81856AE06	24X1,5	3/4”	37,5	47,5	131	26	376
856	81856AF06	24X1,5	1”	37,5	47,5	131	26	376
856	81856AS06	24X1,5	3/4”LH	37,5	47,5	131	26	376
856	81856AT06	24X1,5	1”	37,5	47,5	131	26	376

Icma SpA - Via Garavaglia, 4 - 20012 Cuggiono (MI) ITALIA
Tel: +39 02 97249134 - +39 02 97249135
www.icmaspa.it - sales@icmaspa.it

Принцип действия

В однотрубных системах радиаторы устанавливаются, друг за другом и подключаются к соответствующему выходу из коллектора. В однотрубном режиме, вентили арт. 856 подают в радиатор только 60%, оставшаяся часть теплоносителя через байпас подается в следующий радиатор. Таким образом, каждый радиатор можно перекрыть (для отключения или ремонта), но оставшиеся радиаторы продолжат свою работу.

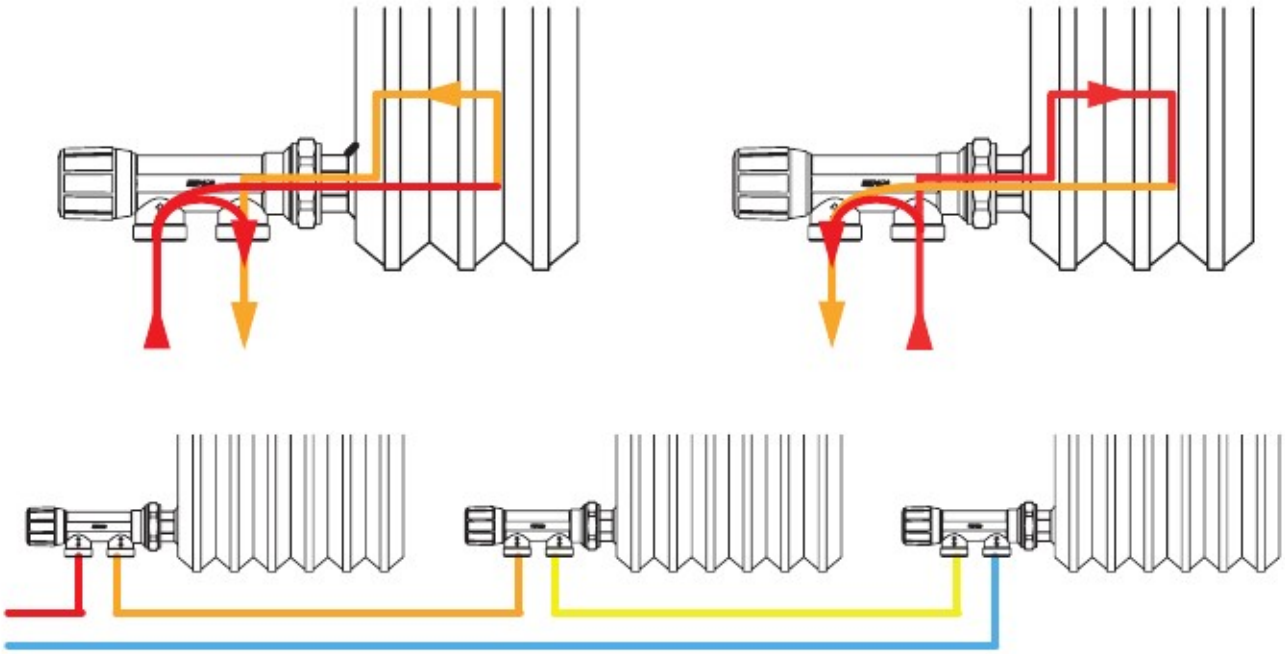

Потеря нагрузки

ДИАГРАММА ПОТЕРИ НАГРУЗКИ

Однотрубный вентиль арт. 856

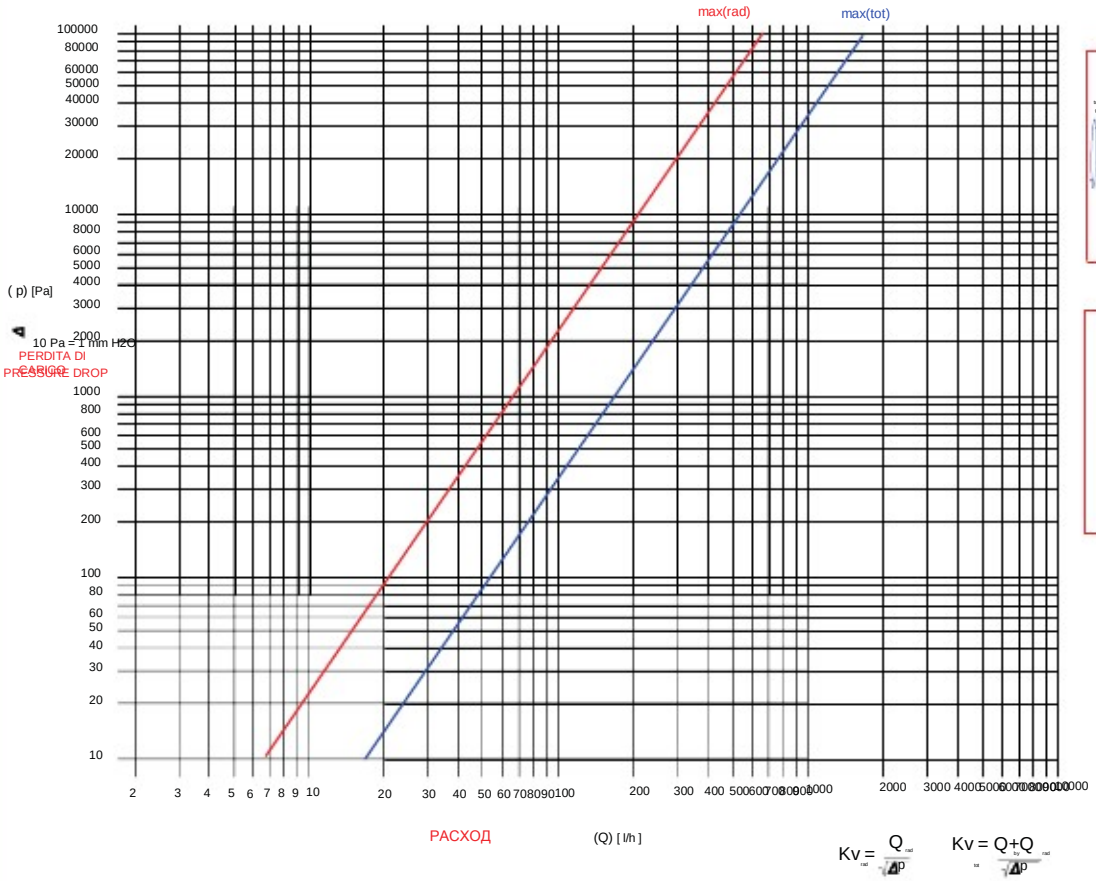

$$Kv_{rad} = \frac{Q_{rad}}{\sqrt{\Delta p}} \qquad Kv_{tot} = \frac{Q_{tot}+Q_{rad}}{\sqrt{\Delta p}}$$

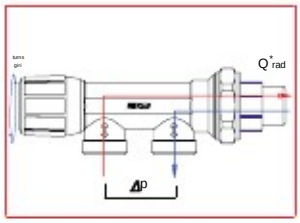

*Values referred to the radiator flow
*Valori riferiti al flusso nel radiatore

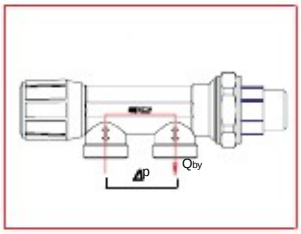

n° opening turns (bypass screw) giri in apertura (Vite bypass)	* Kv_{rad} [m³/h]	Kv_{tot} [m³/h]	%Rad
0	0	1,5	0
0,5	0	1,55	0
1	0	1,62	0
1,5	0,05	1,7	3
2	0,2	1,64	12
2,5	0,58	1,44	40
max	0,65	1,36	48