БЛОКИРУЮЩИЙ ПОГРУЖНОЙ ТЕРМОСТАТ
DIVE LOCK THERMOSTAT

АРТ. 612

ТЕХПАСПОРТ 04/2018 - РУС

СЕРТИФИКАЦИЯ **CE**
ТЕМПЕРАТУРА СРАБАТЫВАНИЯ 95 °C
КАЛИБРОВКА В НОРМАЛИЗОВАННОЙ ЕМКОСТИ ПРИ 97 Oc +/- 3 oC
ДИФФЕРЕНЦИАЛ 4oC +/- 2 oC
ПОДКЛЮЧЕНИЕ ПРОВОДА 6,3мм с завинчивающимися зажимами T80
СТЕПЕНЬ ЭЛЕКТРОЗАЩИТЫ IP40

APPROVALS 03 CE
TEMPERATURE SETTING : 95°C
CALIBRATION IN NORMALIZED BATH AT 97°C±3°C
TABS TYPE 1/4" WITH SCREW TERMINALS T80
INTERNATIONAL PROTECTION : IP40

Цвет корпуса оранжевый
Цвет заглушки черный

COLOURS : BOX : ORANGE
CAP : BLACK

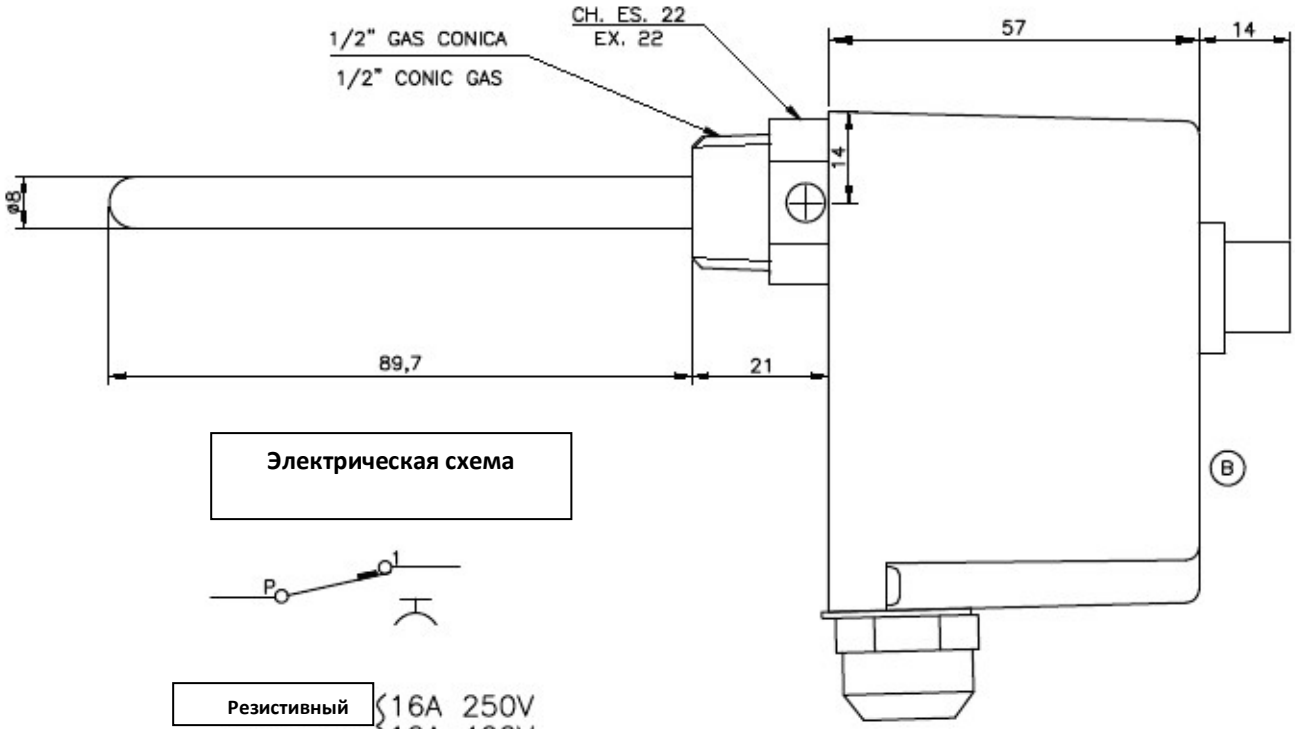

Электрическая схема

Резистивный / RESISTIVE	16A	250V
	10A	400V
Индуктивный / INDUCTIVE	5A	250V
	1A	400V

B

ASTUCCIO LP818 /INDIVIDUAL PACKAGING LP818

Icma SpA - Via Garavaglia, 4 - 20012 Cuggiono (MI) ITALIA
Tel: +39 02 97249134 - +39 02 97249135
www.icmaspa.it - sales@icmaspa.it